STEP 1 取付可否確認

テラス桁付・アルミ屋根付の場合

スタイルシェードの取付対象は下記LIXIL製のみです。
テラス桁付の場合、生地は表面が室内側になります。
各商品のタイプごとの取付可否・オプションの組み合わせ可否は、下記をご確認ください。

＜テラス桁付取付対象＞

スピーネ　シュエット　テラスVS

＜アルミ屋根付取付対象＞

テラスSC

＜取付可否表＞ ○…可、×…不可

	通常納まり																										
	600タイプ								900タイプ								1500タイプ										3000タイプ
	1F設置			2F設置			3F設置		1F設置			2F設置			3F設置		1F設置			2F設置			3F設置			1F設置
	テラス	ビューH・F屋根	ルーフ	ビューH・F屋根	造り付け屋根	ルーフ	造り付け屋根	ルーフ	テラス	ビューH・F屋根	ルーフ	ビューH・F屋根	造り付け屋根	ルーフ	造り付け屋根	ルーフ	テラス	ビューH・F屋根	ルーフ	ビューH・F屋根	造り付け屋根	ルーフ	造り付け屋根	ルーフ	テラス
スピーネ	○	※1	×	※1	※2	×	※2	×	−	−	−	−	−	−	−	−	○	※1	×	※1	※2	×	※2	×	○
シュエット	○	−	−	−	※2	−	−	−	−	−	−	−	−	−	−	−	○	−	−	−	※2	−	−	−	−
テラスVS	−	−	−	−	−	−	−	−	○	※1	×	※1	※2	×	※2	×	○	※1	×	※1	※2	×	※2	×	○
テラスSC	○	−	−	−	−	−	−	−	−	−	−	−	−	−	−	−	−	−	−	−	−	−	−	−	−

※1 縦格子のみ取付可能です。（他の面材はスタイルシェードを固定できないため取付けできません。）
※2 造り付けバルコニーに手すりがない場合、スタイルシェードを固定できないため取付できません。

	特殊納まり									
	出隅納まり	入隅納まり	袖納まり		台形納まり		出幅違い納まり		はね出し納まり	自在桁はね出し納まり
			片袖	両袖	正面	側面	前枠側	躯体側		
スピーネ	○	○	○	○	×	○	○	○	○	−
シュエット	−	−	−	−	−	−	−	−	−	−
テラスVS	○	○	○	○	×	○	○	○	○	−
テラスSC	−	−	−	−	−	−	−	−	−	−

＜オプション組合せ可否表＞ ○…可、×…不可

	オプション																																
	吊り下げ物干し			クリーンハンガー	前後移動物干し	可動式竿掛け（着脱式）	上下移動物干し	壁付け物干し	柱付け物干し	ルーフ用竿掛け	補強ブレス	側面ランマパネル	日除け	前面スクリーン				側面スクリーン				持出し柱	積雪カバー	自在垂木掛け	屋根材ホルダー	コーピング納まり	樹らくステージ接続		垂木取付け部品	躯体凹凸	躯体対応	スマート雨樋	1スパン下止め	現場対応樋カバー
	Aセット	Bセット	物干し取付桟											一段	一段（すき間ふさぎ材付）	二段	二段（すき間ふさぎ材付）	一段	一段（ランマふさぎ材付）	二段	二段（ランマふさぎ材付）						デッキオン納まり	デッキイン納まり						
スピーネ	※1	※1	※1	※1	※1	※1	−	○	※2	×	○	○	−	※3	※3	※3	※3	○	○	○	○	※2	○	○	○	※4	○	○	○	○	○	−	○	○
シュエット	※1	※1	※1	※1	−	※1	−	○	※2	−	−	−	×	※3	−	※3	−	−	−	−	−	−	−	−	○	−	○	○	○	−	−	○	○	○
テラスVS	※1	※1	※1	※1	※1	※1	※2	○	※2	×	○	○	−	※3	※3	※3	※3	○	○	○	○	※2	○	○	−	※4	○	○	○	○	○	○	○	○

※1 スタイルシェードと干渉しない位置に物干しを取付けてください。
※2 スタイルシェードを柱内々に取付けた場合のみ併用可能です。
※3 スタイルシェードを前面スクリーン側には引き出すことができません。
※4 手すりがない場合、スタイルシェードを固定できないため取付けできません。

	オプション											
	躯体すき間ふさぎ材	デッキ接続（デッキイン）	照明						着脱式サポート	雨樋アタッチメント	偏心基礎部材	雨樋ネット
			屋根固定		柱固定							
			ダウンライト・DC12V	ダウンスポットライト・DC12V	スポットライト・DC12V	エスコートスポットライト・DC12V	スポットライト・AC100V	エスコートスポットライト・AC100V				
テラスSC	○	○	※1	※1	○	○	○	○	※1	○	○	○

※1 同一の屋根材に併用して取付けることはできません。

商品の色は印刷の性質上、実物と多少違うことがあります。表示価格には消費税・工事費・配送費は含まれていません。

ガーデンルーム付の場合

スタイルシェードの取付対象は下記LIXIL製のみです。
各商品のタイプごとの取付可否・オプションの組み合わせ可否は、下記をご確認ください。

＜ガーデンルーム付取付対象＞

ガーデンルームGF

＜取付可否表＞ ○…可

	通常納まり									特殊納まり			
	600タイプ			1500タイプ			3000タイプ						
	土間仕様	インナーデッキ仕様	デッキ仕様	土間仕様	インナーデッキ仕様	デッキ仕様	土間仕様	インナーデッキ仕様	デッキ仕様	ガーデンルームプラス	入隅	部分入隅	躯体側出幅違い
ガーデンルームGF	○	○	○	○	○	○	○	○	○	○	○	○	○

＜オプション組合せ可否表＞ ○…可

	オプション																	
	戸袋逃げ	施工補助部材	補助フレームF－X	物干し				躯体対応部品	床下塞ぎ材（床幕板）	独立ステップ	内部日除け	カーテンレール	照明	ユーザーアレンジ		ペット水栓柱	落ち葉除けネット
				吊り下げ物干しA	可動竿掛け（着脱式）	クリーンハンガー	側面付け物干し							日除けレール	腰壁用		
ガーデンルームGF	※1	※1	※1	○	○	○	○	○	○	○	○	○	○	○	○	○	○

※1 オプション部分には取付けできません。

STEP2 取付可否確認

テラス桁付（スピーネ・シュエット）の場合

1.0間

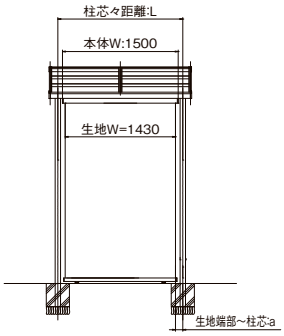

1.5間

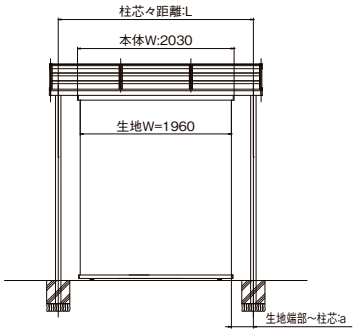

2.0間

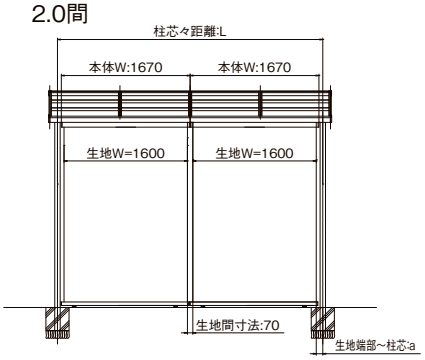

2.5間

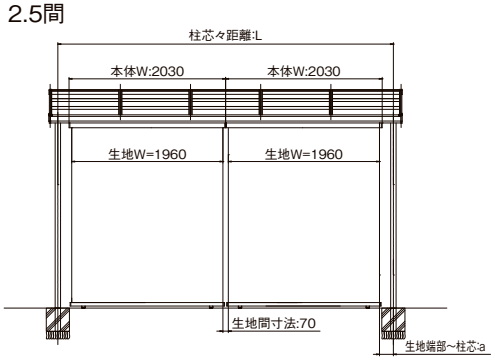

3.0間

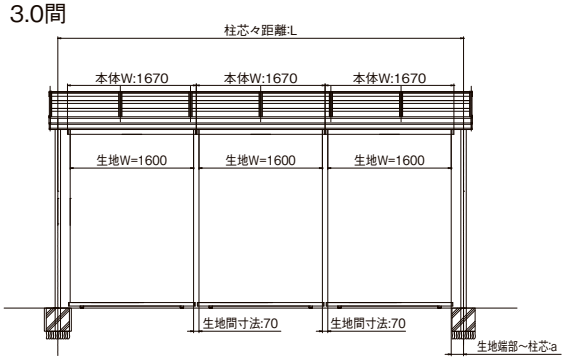

単位:mm

	間口	本体呼称幅	テラス・造り付け屋根				ビューH・F屋根			
			関東間		メーター		関東間		メーター	
			L	a	L	a	L	a	L	a
スピーネ	1.0間	133	1,620	95	1,800	185	1,820	195	2,000	285
	1.5間	186	2,530	285	2,800	420	2,730	385	3,000	520
	2.0間	150×2set	3,440	85	3,800	265	3,640	185	4,000	365
	2.5間通し	186×2set	4,350	180	4,800	405	4,550	280	―	―
	3.0間通し	150×3set	5,260	160	5,260	160	―	―	―	―

単位:mm

	間口	本体呼称幅	テラス・造り付け屋根			
			関東間		メーター	
			L	a	L	a
シュエット	1.0間	133	1,620	95	1,800	185
	1.5間	186	2,530	285	2,800	420
	2.0間	150×2set	3,440	85	3,800	265
	2.5間通し	186×2set	4,350	180	4,800	405
	3.0間通し	150×3set	5,260	160	―	―

＜換算公式＞

単位:mm

	A:柱内々距離		シェード設置数	換算公式
	スピーネ・シュエット	テラスVS		
本体W	A≦2,070	A≦2,660	1	本体W＝A-40
	2,070＜A≦4,100	2,660＜A≦4,480	2	本体W＝(A-40)/2
	4,100＜A≦6,130	4,480＜A≦6,130	3	本体W＝(A-40)/3
本体H	―			H20もしくはH28サイズ

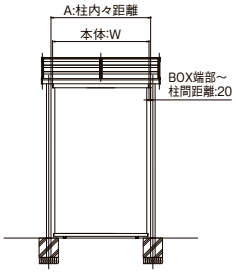

商品の色は印刷の性質上、実物と多少違うことがあります。表示価格には消費税・工事費・配送費は含まれていません。

テラス桁付（テラスVS）の場合

1.0間

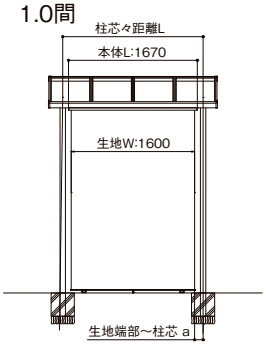

1.5間

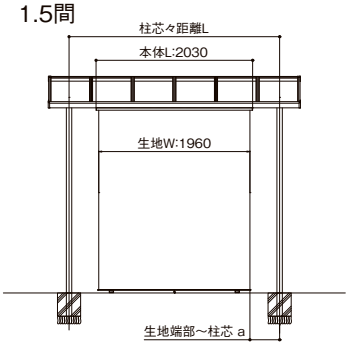

2.0間

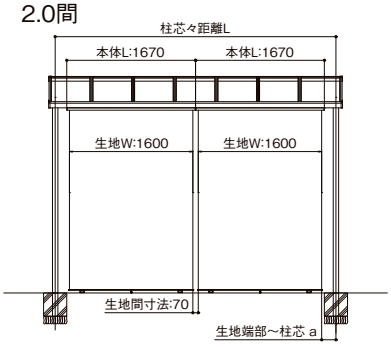

2.5間

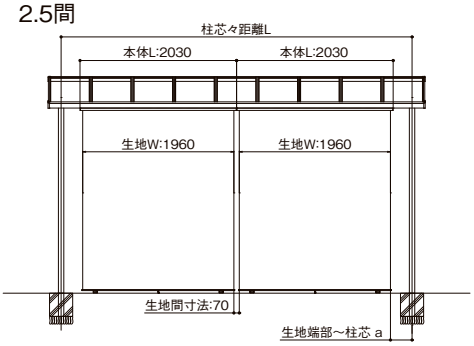

3.0間

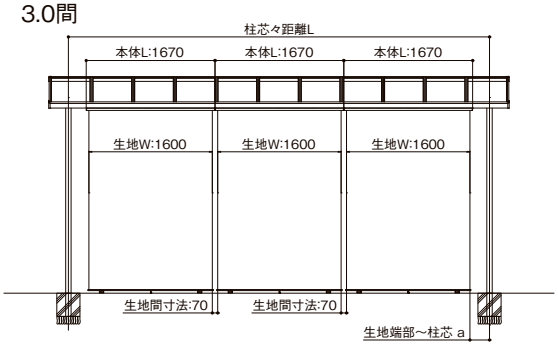

2000

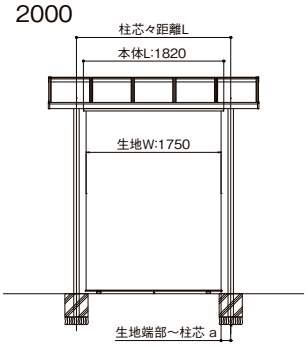

3000

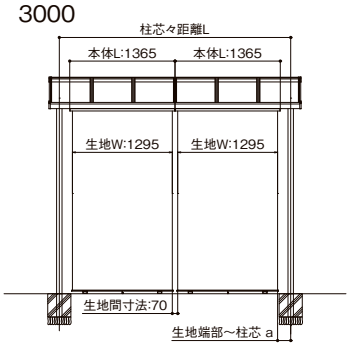

4000

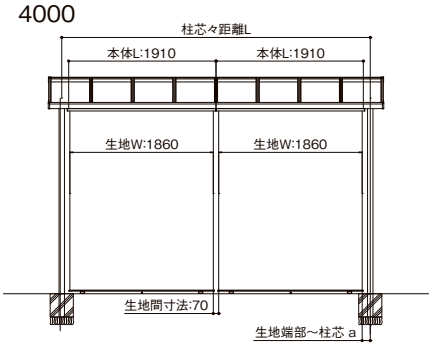

5000

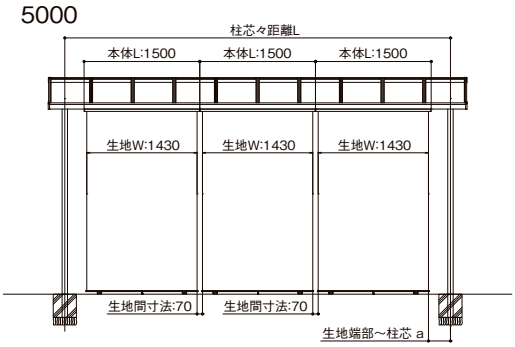

単位:mm

	テラス・造り付け屋根・ビューH屋根							
	間口	本体呼称幅	関東間		間口	本体呼称幅	メーター	
			L	a			L	a
テラスVS	1.0間	150	1,820	110	2000	165	2,000	125
	1.5間	186	2,730	385	3000	119×2	3,000	170
	2.0間	150×2	3,640	185	4000	176×2	4,000	105
	2.5間通し	186×2	4,550	280	5000	133×3	5,000	285
	3.0間通し	150×3	5,460	254	―	―	―	―

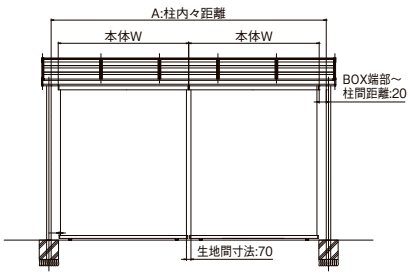

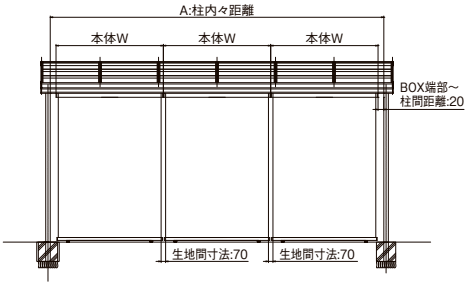

アルミ屋根付（テラスSC）の場合

※本図はテラスSCに取付けた場合の推奨の納まりを示します。

●柱内々納まり

1.5間

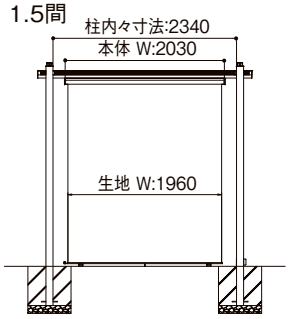

2.0間

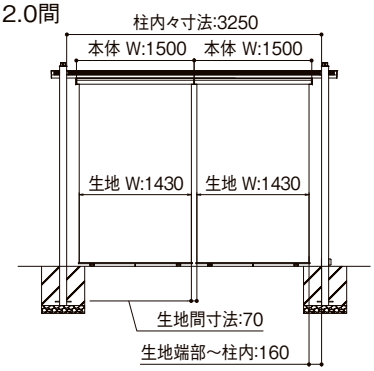

2.5間

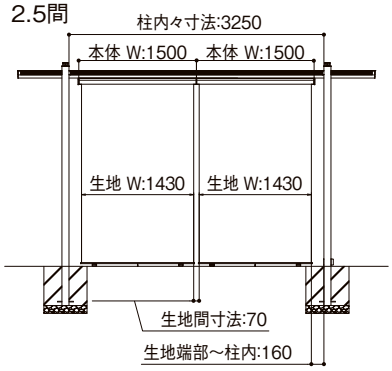

3.0間

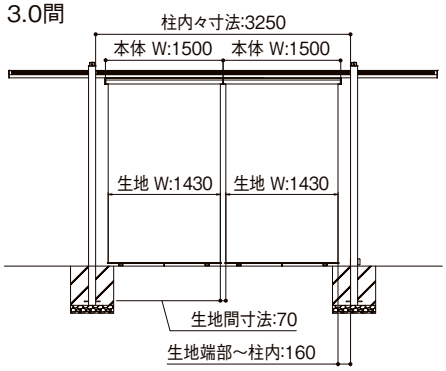

●柱外々納まり

2.5間

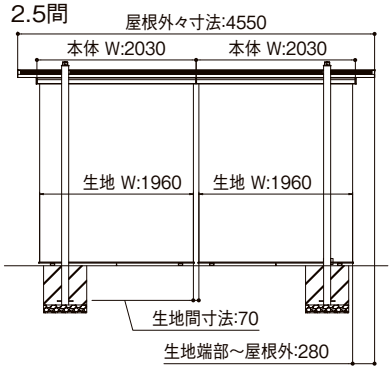

3.0間

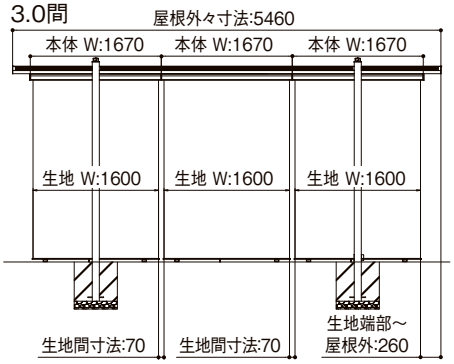

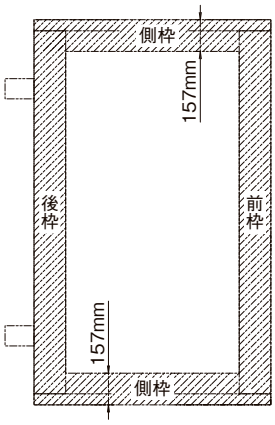

※上図以外の寸法で取付ける場合は、以下に注意してください。

・柱内々納まりの生地端部～柱内が20mm未満の場合、生地を柱より室外側へ引き出して使用することはできません。
・以下の範囲に取付けることはできません。
　●前枠・後枠
　●下記範囲の外周にスタイルシェード（本体）端部
　　・側枠端面から157mm

商品の色は印刷の性質上、実物と多少違うことがあります。表示価格には消費税・工事費・配送費は含まれていません。

ガーデンルーム付（ガーデンルームGF）の場合

●取付け可能範囲について

・スタイルシェードは製品本体のサイズや開口種類によって取付けられる範囲に制限がありますので、
以下制限範囲内（取付け可能範囲 ＞ 本体W）となる呼称幅のスタイルシェードを選択してください。
・取付け可能範囲の両側クリアランス100mmは推奨寸法です。
また、表の取付け可能範囲はクリアランス100mmとした場合の寸法を示しております。

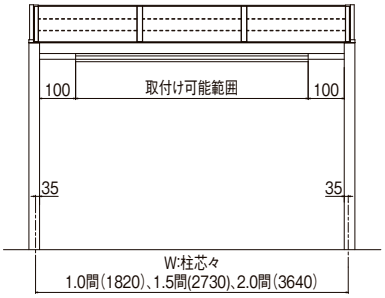

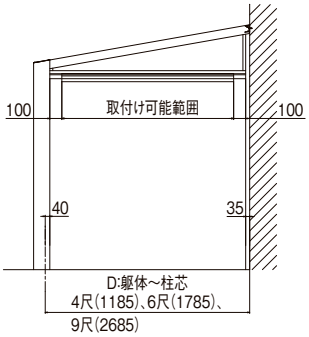

単位:mm

製品サイズ(柱芯々)			取付け可能範囲	規格対応シェード サイズ
間口W	1.0間	1,820	1,550	呼称幅 133
	1.5間	2,730	2,460	呼称幅 186
	2.0間	3,640	3,370	呼称幅 150 × 2連棟
出幅D	4尺	1,185	1,040	―（規格対応なし）
	6尺	1,785	1,510	呼称幅 133
	9尺	2,685	2,410	呼称幅 186

［開口に折戸がある場合］

折戸 片引きの場合

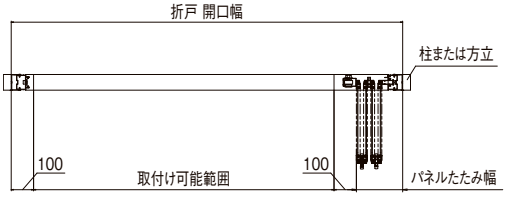

※図は右吊元の場合を示します。

折戸 両引きの場合

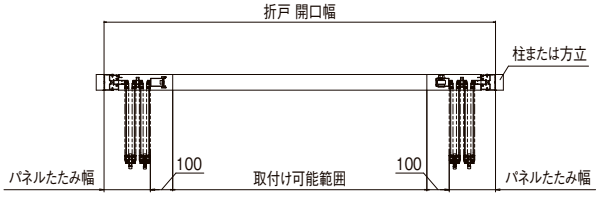

・開口に折戸がある場合、折りたたんだパネルとシェードが干渉するため、パネルたたみ幅を回避した箇所、サイズにする必要があります。
各サイズ別のパネルたたみ幅、取付け可能範囲については下表を参照してください。

単位:mm

折戸 開口幅			区分	パネルたたみ幅	取付け可能範囲	規格対応シェード サイズ	備考
間口	1.0間	1,750	片引き	215	1,335	呼称幅 119	クリアランスが100mm以下になります
	1.5間	2,660	片引き	285	2,175	呼称幅 186	
	2.0間	3,570	両引き	215×2（両側）	2,940	呼称幅 119+呼称幅 133	
出幅	4尺	1,115	片引き	200	715	―（規格対応なし）	
	6尺	1,715	片引き	200	1,315	呼称幅 119	クリアランスが100mm以下になります
	9尺	2,615	片引き	260	2,155	呼称幅 186	

［開口に縦すべり出し窓がある場合］

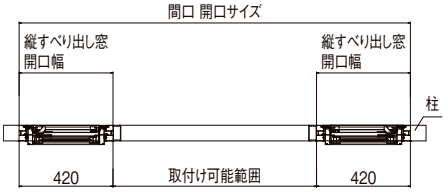

・開口に縦すべり出し窓がある場合、開いた障子とシェードが干渉するため、障子の範囲を回避した箇所、サイズにする必要があります。
縦すべり出し窓の開口幅、取付け可能範囲については下表を参照してください。
・図、および下表は正面に0.25間縦すべり出し窓×2箇所配置した場合の取付け可能範囲を示します。

単位:mm

間口 開口サイズ		縦すべり出し窓 開口幅	取付け可能範囲	規格対応シェード サイズ
1.0間	1,750	420mm×2か所	910	―（規格対応なし）
1.5間	2,660		1,820	呼称幅 165
2.0間	3,570		2,730	呼称幅 119 × 2連棟